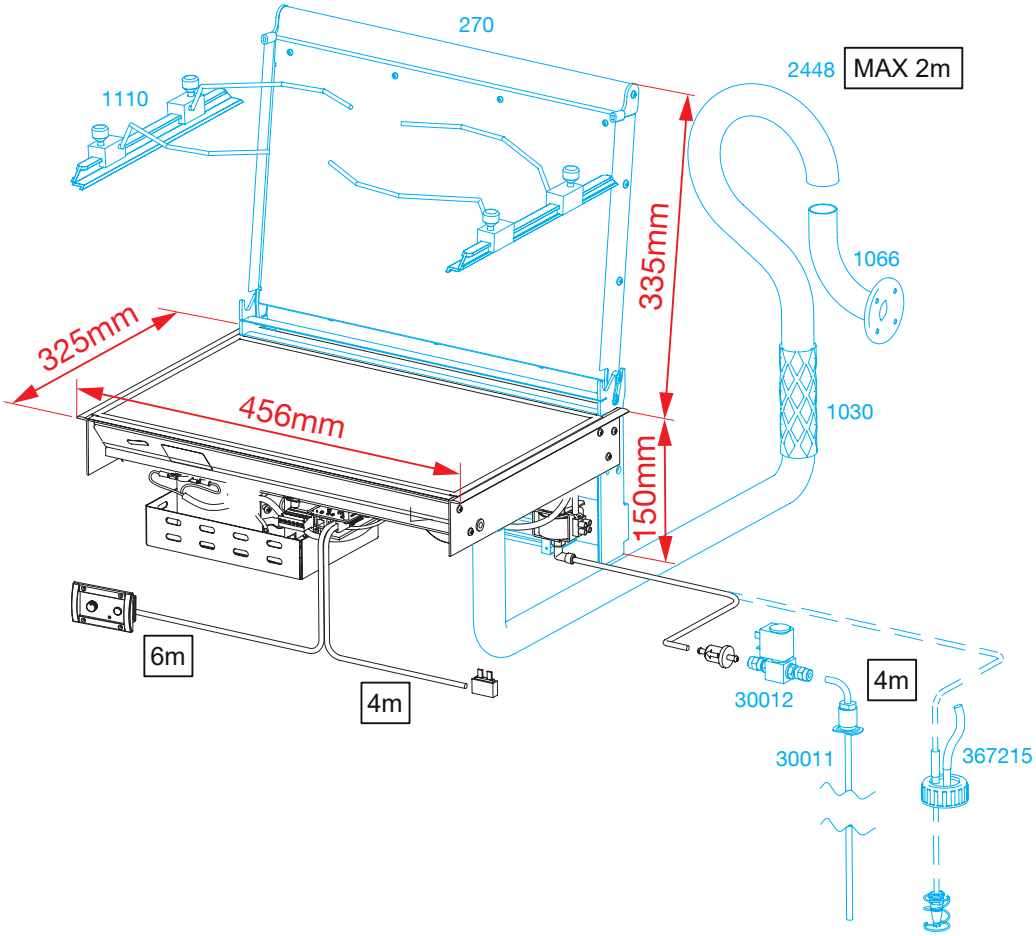
270
1110
2448
MAX 2m
335mm
1066
325mm
456mm
1030
150mm
6m
4m
30012
4m
30011
367215